PL- Instrukcja montażu / **DE-** Montageanleitung / **EN-** Assembly instructions /
SK- Montážny návod / **CZ-** Montážní návod / **HU-** Összeszerelési útmutató

PL- Przed rozpoczęciem zapoznać się z instrukcją montażu / **DE-** Vor die montage, bitte beiliegende anweisungen folgen / **EN-** Before starting, refer to the assembling advice in annex / **SK-** Pred začiatkom si prečítajte montážny návod / **CZ-** Před zahájením instalace si přečtěte pokyny k instalaci / **HU-** A termék összeszerelését megelőzően kérjük olvassa el az összeszerelési útmutatóban leírtakat

MAURÍCIUS

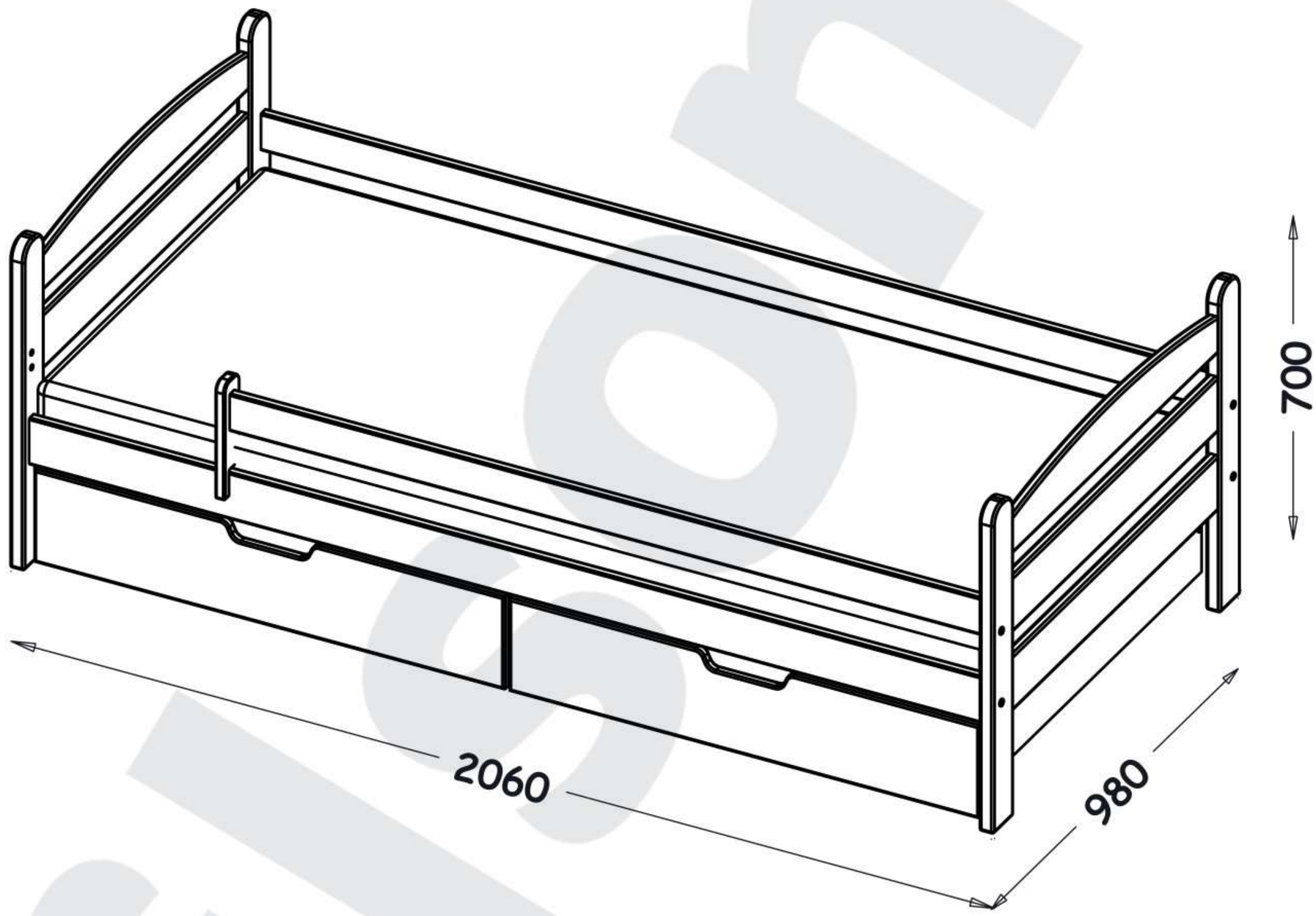

PL- Narzędzia niezbędne do montażu (nie dostarczone przez producenta) / **DE-** Für die Montage notwendige Werkzeuge (nicht vom Hersteller mitgeliefert) / **EN-** Tools required for assembly (not provided by the manufacturer) / **SK-** Nástroje potrebné na montáž (nie sú dodávané výrobcom) / **CZ-** Nástroje potřebné k montáži (nejsou dodávány výrobcem) / **HU-** Az összeszereléshez szükséges (a gyártó által nem szállított) szerszámok

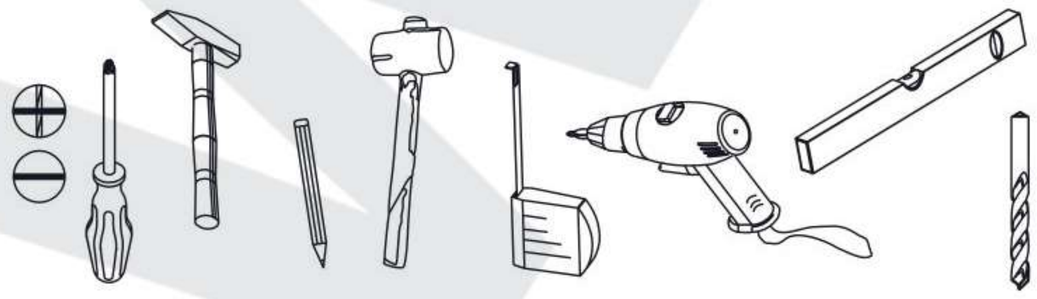

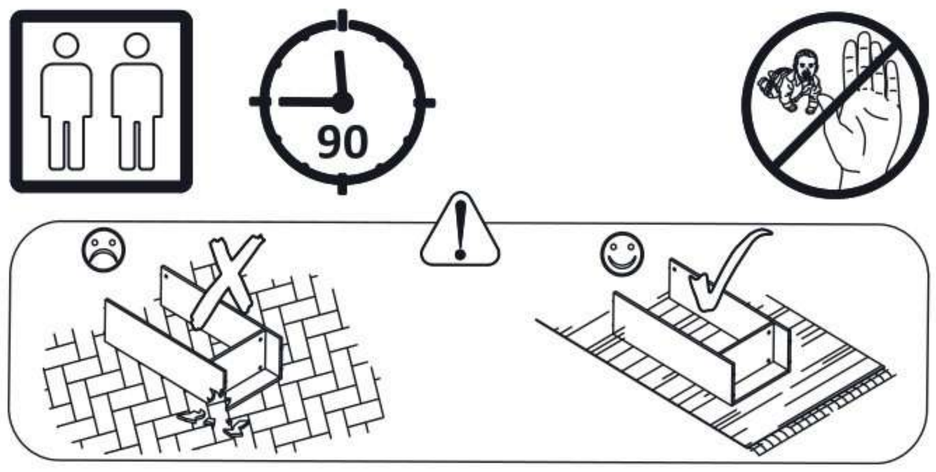

PL

1. Zasady ogólne

a. Przed złożeniem łóżka należy je ostrożnie rozpakować i dokładnie zapoznać się z instrukcją montażu.
b. Sposób montażu mebli, ilość elementów i akcesoriów uzupełniających określa instrukcja montażu.
c. Niezastosowanie się do wymagań wynikających z instrukcji użytkowania lub niewłaściwy montaż łóżka grozi niebezpieczeństwem oraz utratą gwarancji.
d. Łóżka nie należy montować, jeżeli brakuje jakiegokolwiek elementu konstrukcyjnego lub jest on uszkodzony.
e. **WAŻNE !** Zabrania się doczepiania do łóżka haczyków, uchwytów, lin, sznurków oraz innych rzeczy, o które użytkownik mógłby się zaczepić lub skaleczyć.
f. Przed rozpoczęciem użytkowania łóżka prosimy zapoznać się z zasadami użytkowania, warunkami gwarancji oraz czynnościami, które powinien wykonać użytkownik.
g. Maksymalny udźwig jednego poziomu łóżka to 90 kg.
h. Dedykowany do tego modelu jest materac o wymiarach: **200cm x 90cm x 12cm**.

2. Warunki gwarancji

a. Gwarant zapewnia kupującemu dobrą jakość i prawidłowe funkcjonowanie mebla, gdy będzie właściwie zmontowany i ustawiony oraz przy zachowaniu prawidłowych zasad użytkowania zgodnie z przeznaczeniem. W razie wystąpienia w produkcie wady zobowiązuje się do stosownego świadczenia gwarancyjnego według zasad obowiązujących w niniejszym dokumencie gwarancyjnym.
b. Gwarantem jest PPHU DOLMAR spółka z ograniczona odpowiedzialnością sp. k. z siedzibą w Donaborowie 62, 63 – 600 Kępno.
c. Gwarancja obejmuje meble wyprodukowane przez gwaranta, zakupione i użytkowane w celu niezwiązanym z działalnością gospodarczą lub zawodową.
d. Gwarancją nie są objęte meble zakupione jako niepełnowartościowe, z ekspozycji oraz uszkodzone.
e. Gwarant nie odpowiada za uszkodzenia mienia będące następstwem wad w sprzedanych meblach nawet jeżeli meble były użytkowane zgodnie z przeznaczeniem i w odpowiednich warunkach.
f. Termin gwarancji wynosi 24 miesiące i liczy się od daty sprzedaży mebli kupującemu.
g. Za usługę gwarancyjną uznaje się wykonanie przez gwaranta bezpłatnych napraw specjalistycznych mających na celu usunięcie wad mebla.
h. Kupujący traci uprawnienia wynikające z gwarancji w każdym przypadku uniemożliwienia gwarantowi zrealizowania obowiązków wynikających z gwarancji. Utrata uprawnień następuje po bezskutecznym wezwaniu kupującego do umożliwienia wykonania przez gwaranta swoich obowiązków.
i. Kupujący wyraża zgodę na wykorzystanie jego danych osobowych w celach niezbędnych do realizacji uprawnień wynikających z gwarancji.
j. Gwarancja nie wyłącza, nie ogranicza oraz nie zawiesza uprawnień kupującego wynikających z odpowiedzialności gwaranta z tytułu rękojmi za wady rzeczy.

3. Zasady użytkowania mebla

a. Łóżko powinno być użytkowane zgodnie z przeznaczeniem.
b. Mebel powinien być użytkowany w pomieszczeniu suchym i zabezpieczonym przed szkodliwym wpływem niekorzystnych warunków atmosferycznych oraz bezpośrednim działaniem promieni słonecznych.
c. Łóżko z drewna należy użytkować w pomieszczeniu o wilgotności względnej powietrza od 45% do 60% oraz temperaturze od 15°C do 25°C.
d. Mebla nie należy ustawiać w odległości mniejszej niż 1 metr od czynnego źródła ciepła np. grzejnika.
e. Wymagane jest wypoziomowanie mebla po ustawieniu go w miejscu użytkowania.

4. Wyłączenie odpowiedzialności gwaranta

Gwarant nie odpowiada w szczególności za:

a. dokonywane przez użytkownika lub inne nieupoważnione osoby naprawy, przeróbki lub zmiany konstrukcyjne;
b. uszkodzenia mechaniczne, termiczne, chemiczne lub inne spowodowane działaniem lub zaniechaniem działania użytkownika;
c. zmiany zachodzące w produkcie, będące efektem naturalnych procesów np. zmiany barwy drewna lub połyskowości lakieru podczas eksploatacji;
d. różnice w odcieniu elementów drewnianych , jeśli zróżnicowanie odcieni wynika z naturalnej kolorystyki drewna użytego do produkcji wyrobu;
e. widoczne cechy budowy anatomicznej drewna, charakterystyczne dla gatunków drewna użytych do produkcji wyrobu;
f. nieprzechodzący rysunek drewna między formatkami;
g. zróżnicowane usłojenie w elementach drewnianych czy niewielkie, zdrowe sęki;

5. Konserwacja

a. Niedopuszczalne jest pozostawienie na powierzchni mebli rozlanej lub skroplonej wody, alkoholu, octu, kwasów i innych cieczy lub środków chemicznych. Należy unikać zaparowania oraz na bieżąco usuwać zabrudzenia.
b. Mebel należy przecierać miękką ściereczką zwilżoną wodą lub łagodnym środkiem dedykowanym do mebli z drewna.
c. Do konserwacji zabrania się używania wszelkich środków chemicznych na bazie rozpuszczalników.

SK

Návod na použitie

- Skôr ako začnete posteľ používať, prečítajte si pravidlá používania, záručné podmienky a činnosti, ktoré musí vykonať sám užívateľ.
- Pred použitím je potrebné posteľ starostlivo vybaliť a postaviť podľa montážneho návodu.
- Nedodržanie požadovaných pokynov na použitie alebo nesprávna montáž môže byť nebezpečná a navyše môže viesť k zrušeniu záruky.
- Pre tento model je určený matrac s rozmermi 200 x 90 cm.
- Odporúčaná výška matraca by mala byť 8-12 cm.
- Maximálna prípustná nosnosť postele je 90 kg.
- Posteľ sa nesmie používať, v prípade ak nejaká časť chýba alebo je poškodená.
- POZOR! Na posteľ nemontujte žiadne háčiky, držadlá, laná, šnúrky, ani nič na ňu nevešajte, o čo by sa mohli deti zachytiť.

Základy používania nábytku

- Používajte nábytok len na účel, na ktorý je určený.
- Nábytok by mal byť používaný v suchých a uzavretých miestnostiach, kde je chránený pred škodlivými poveternostnými vplyvmi a pred priamym slnečným žiarením.
- Drevená posteľ by sa mala používať v miestnosti s relatívnou vlhkosťou vzduchu 45-60% a teplotou 15-25°C.
- Nábytok, by mal byť postavený najmenej meter od zdroja tepla napr. radiátora.
- Nábytok má byť umiestnený na stabilnom a rovnom povrchu.
- Spôsob montáže nábytku, počet prvkov a doplnkového príslušenstva je uvedený v montážnom návode.

Údržba nábytku a postelí

- Na povrchu nábytku nesmiete nechať rozliatu vodu, alkohol, ocot, kyseliny a iné tekutiny alebo chemikálie.
- Na vyčistenie použite navlhčenú handričku a následne to pretrite ešte suchou handričkou, ktorá nezanecháva chĺpky.
- Pri údržbe sa nesmú používať žiadne chemické prostriedky na báze rozpúšťadiel.

Záručné podmienky

Vážený zákazník, v prípade, že chýbajú niektoré časti alebo sú poškodené, označte ich v montážnom návode a zašlite spoločne s reklamáciou. Pokiaľ bude poškodená časť na pevno zmontovaná, tak reklamácia sa na ňu vzťahovať nebude.

Záruka sa nevzťahuje na chyby, ak:

- užívateľ alebo iná neoprávnená osoba vykoná neautorizované opravy alebo zmeny konštrukcie,
- nastane úmyselné alebo mechanické, tepelné a chemické poškodenie nábytku,
- vinou užívateľa vzniknú škody spôsobené nesprávnou údržbou a manipuláciou,
- nastane zhoršenie kvality nábytku spôsobené prirodzeným opotrebovaním.

CZ

Návod k použití

- Před použitím lůžka si přečtěte pravidla používání, záruční podmínky a úkony, které musí uživatel provést.
- Před použitím je třeba postel pečlivě vybalit a sestavit podle montážního návodu.
- Nedodržení požadovaného návodu k použití nebo nesprávná montáž mohou být nebezpečné a navíc může vést ke ztrátě záruky.
- Matrace pro tento model má rozměry 200 x 90 cm.
- Doporučená výška matrace by měla být 8-12 cm.
- Maximální přípustná nosnost postele je 90 kg
- Postel se nesmí používat, v případě, že nějaká část chybí nebo je poškozená.
- POZOR! Na postel neumisťujte žádné háčky, úchyty, provazy, šňůry ani na ni nevěšte nic, o co by se mohly děti zachytit.

Základy používání nábytku

- Nábytek používejte pouze k účelu, ke kterému je určen.
- Nábytek by měl být používán v suchých a uzavřených místnostech, kde je chráněn před škodlivými povětrnostními vlivy a před přímým slunečním zářením.
- Dřevěná postel by měla být používána v místnosti s relativní vlhkostí vzduchu 45-60% a teplotou 15-25°C.
- Nábytek by měl být umístěn nejméně jeden metr od zdroje tepla, jako je například radiátor.
- Nábytek by měl být umístěn na stabilním a rovném povrchu.
- Způsob montáže nábytku, počet prvků a dalšího příslušenství je uveden v montážním návodu.

Údržba nábytku a postelí

- Na povrchu nábytku nesmíte nechat rozlitou vodu, alkohol, ocet, kyseliny a jiné tekutiny nebo chemikálie.
- K čištění použijte vlhký hadřík a poté jej otřete suchým hadříkem, který nepouští vlákna.
- Při údržbě se nesmí používat žádné chemické prostředky na bázi rozpouštědel.

Záruční podmínky

Vážený zákazníku, pokud některé díly chybí nebo jsou poškozené, označte je v montážním návodu a zašlete ho spolu s reklamací. Pokud bude poškozená část na pevně smontována, tak reklamace se na ni vztahovat nebude.

Záruka se nevztahuje na závady, pokud:

- uživatel nebo jiná neoprávněná osoba provede neoprávněné opravy nebo konstrukční změny,
- dojde k úmyslnému nebo mechanickému, tepelnému či chemickému poškození nábytku,
- vinou uživatele vzniknou škody způsobené nesprávnou údržbou a manipulací,
- nastane zhoršení kvality nábytku způsobené přirozeným opotřebováním.

HU

Használati útmutató

- Mielőtt elkezdi használni az ágyat, kérem gondosan olvassa el a használati útmutatót, a garanciális feltételeket és teendőket, amelyeket a felhasználónak be kell tartania.
- Használat előtt az ágyat gondosan ki kell csomagolni és összeszerelni a szerelési útmutató alapján.
- A használati feltételek be nem tartása a garancia elvesztését is okozhatja, ráadásul a helytelenül összeszerelt ágy veszélyes is lehet.
- Ehhez a modellhez 90x200 cm méretű matracot kell vásárolni.
- A matrac ajánlott magassága: 8-12 cm.
- Az ágy maximális terhelhetősége 90 kg.
- Amennyiben az ágy egy része hiányzik vagy sérült, nem szabad használni.
- FIGYELEM! Az ágyra ne akasszon semmiféle kapcsot, akasztót, kötelet, vagy bármi mást, ami veszélyezteti a gyermeke biztonságát.

A bútor használatának alapszabályai

- A bútort rendeltetésszerűen használja.
- A bútort száraz és zárt helységben kell tartani, ahol védve van az időjárási viszontagságoktól, a széltől és a közvetlen napfénytől.
- A fa ágyat olyan helységekben kellene használni, ahol a levegő relatív páratartalma 45-60% a hőmérséklet pedig 15-25°C.
- A bútort legalább egy méter távolságba kell helyezni a fűtőtesttől, radiátortól.
- A bútort vízszintes, stabil felületre kell helyezni.
- A bútor összeszerelési módja, az elemek és a kiegészítők pontos száma a szerelési útmutatóban szerepel.

A bútor és az ágyak karbantartása

- A bútor felületén ne hagyjon kiöntött folyadékot és semmiféle üveges vizet, alkoholt, ectet, savat vagy más folyadékot vagy vegyszert.
- A bútor tisztításához használjon enyhén bevizezett törlőkendőt, majd ezt követően törölje át még egyszer a bútort száraz törlőkendővel is.
- Az ágyak tisztításához és karbantartásához ne használjon semmilyen oldószer alapú vegyi tisztítót.

Garanciális feltételek

Kedves Vásárló, abban az esetben, ha az ágy bármelyik része hiányzik vagy sérült, kérjük jelölje be a szerelési útmutatón az elemet és küldje el nekünk reklamáció formájában. Semmiféleképpen ne építse be a hibás elemet vagy szerelje össze vele az ágyat.

A Garancia nem érvényes abban az esetben, ha:

- a felhasználó vagy más jogosulatlan személy, olyan javításokat vagy konstrukció beli változásokat eszközöl a terméken, amelyre nem jogosult,
- a bútoron szándékos vagy mechanikai, hő általi vagy vegyi sérülések keletkeznek,
- olyan sérülés keletkezik a terméken, amelyet a felhasználó okoz a helytelen használat vagy bánásmód következtében,
- minőségbeli romlás következik be a természetes elhasználódás következtében.

Nr	Xmm	Ymm	Zmm	X
1	980	700	30	2
2	2000	100	20	2
3	2000	80	20	1
4	1580	80	20	1
5	250	60	20	1
6	1996	898	20	1
7	900	26	24	2
8	900	42	24	1

Nr	Xmm	Ymm	Zmm	X
9	900	35	16	4
10	985	200	20	2
11	913	150	16	2
12	900	150	16	2
13	900	150	16	2
14	942	906	2,5	2

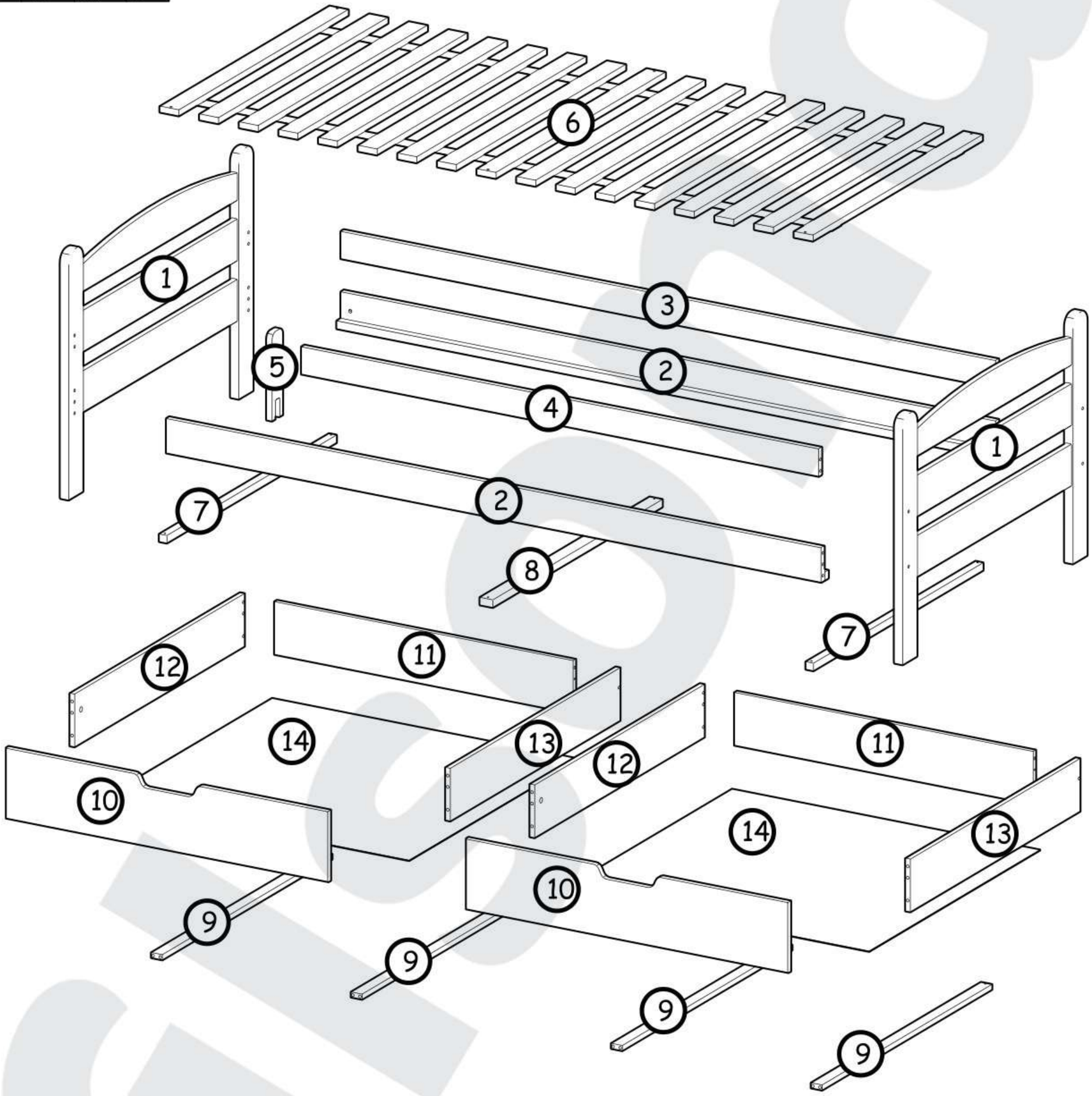

A1 4x Ø7x50	**I12** 4x Ø4/Ø10	**B1** 36x Ø7,8x35	**K5** 4x 34mm	**K1** 4x Ø15x12	**I20** 4x Ø4/Ø17
G4 16x 4x16	**P24** 8x	**G9** 16x 4x35	**W4** 60x	**N8** 7x M6x70	**N9** 8x ø10x13
N32 1x M6x60	**I8** 3x Ø8/Ø11	**W2** 1x 4mm			

I

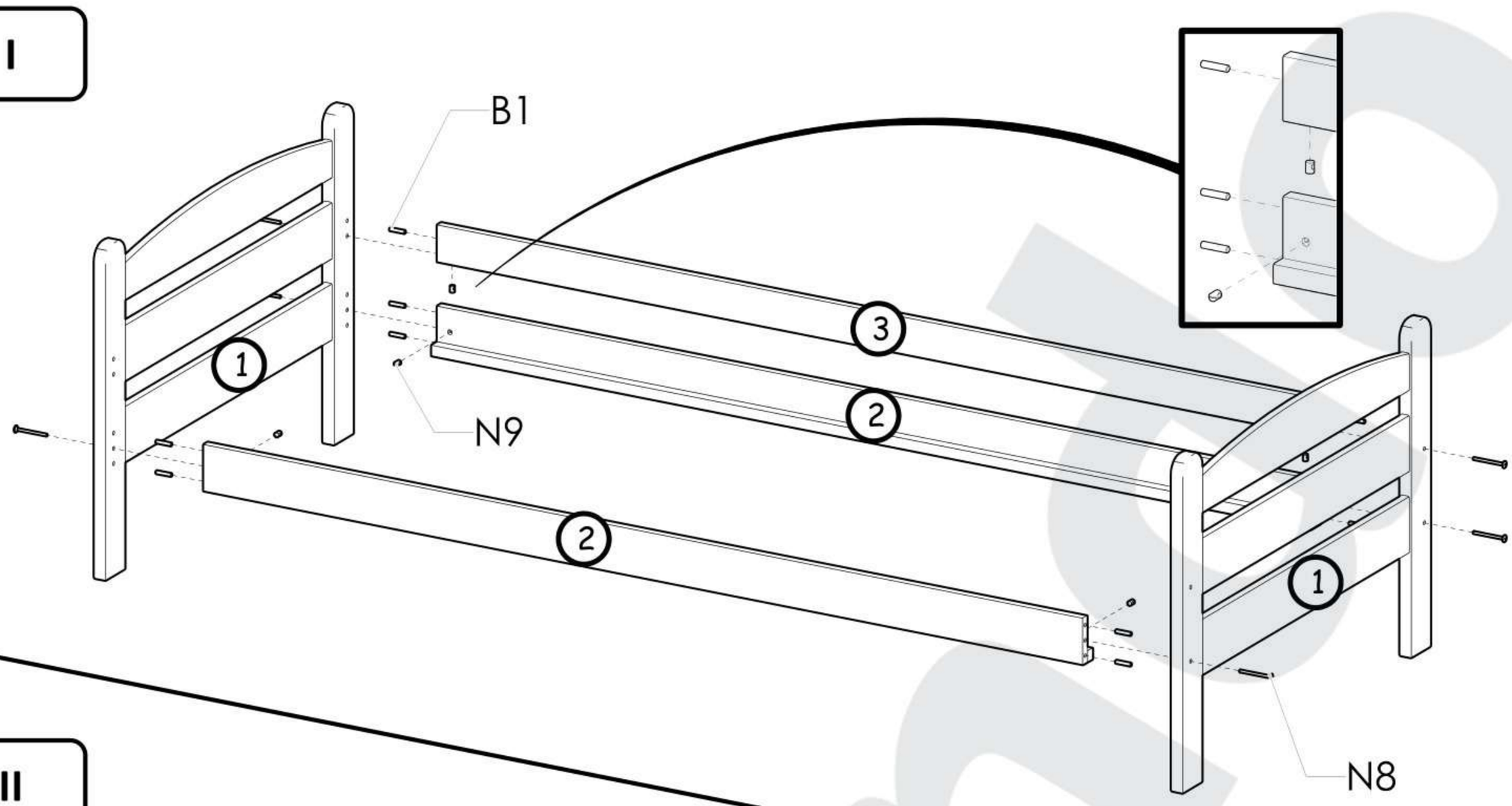

II

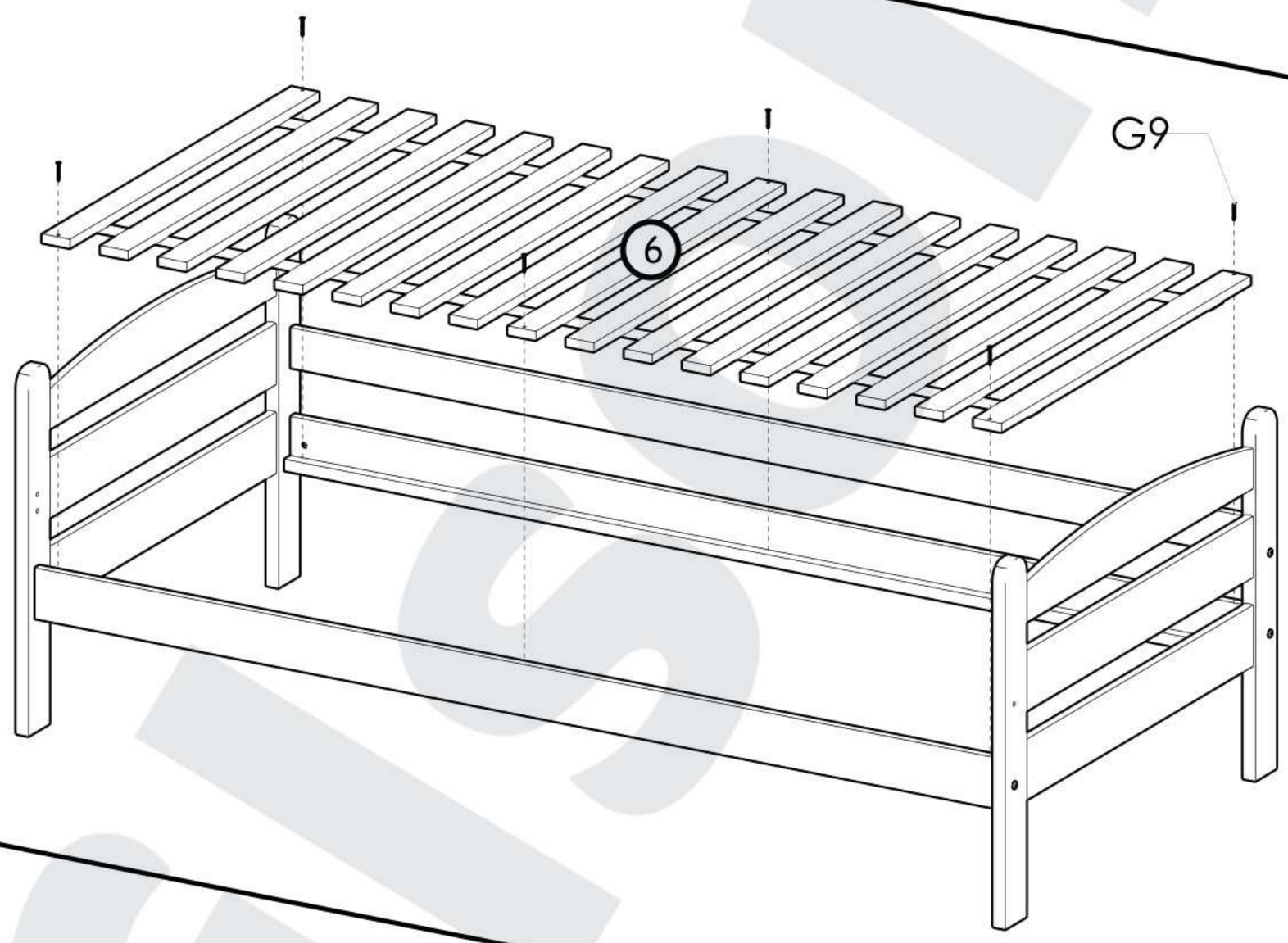

III

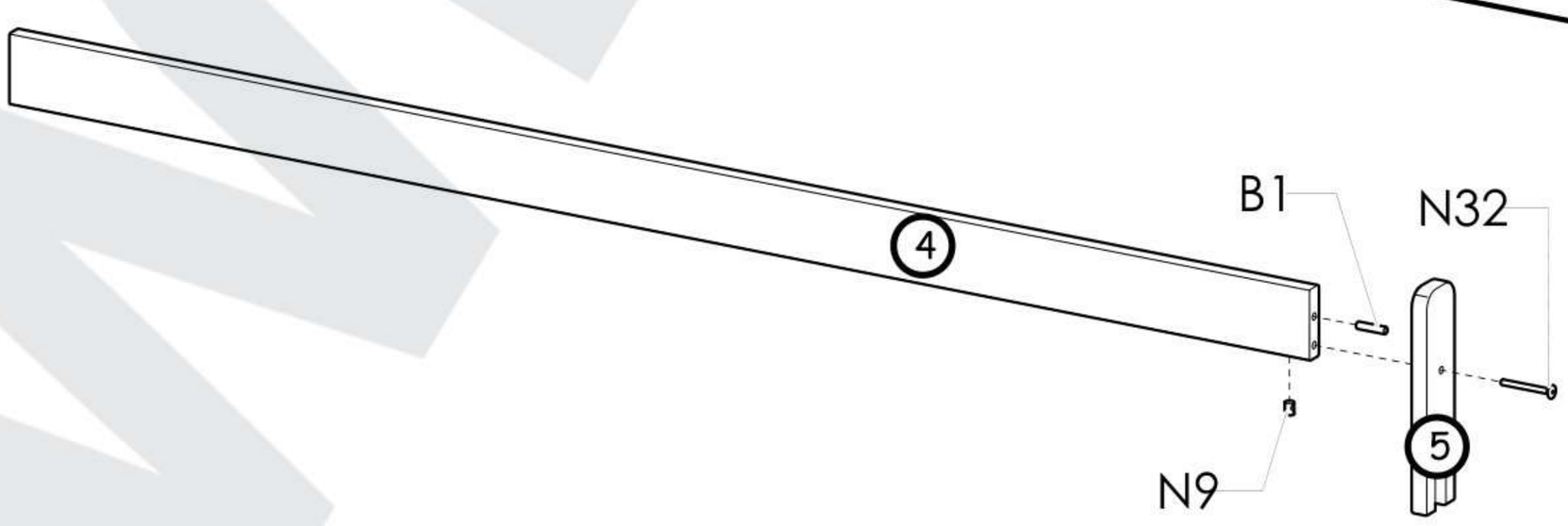

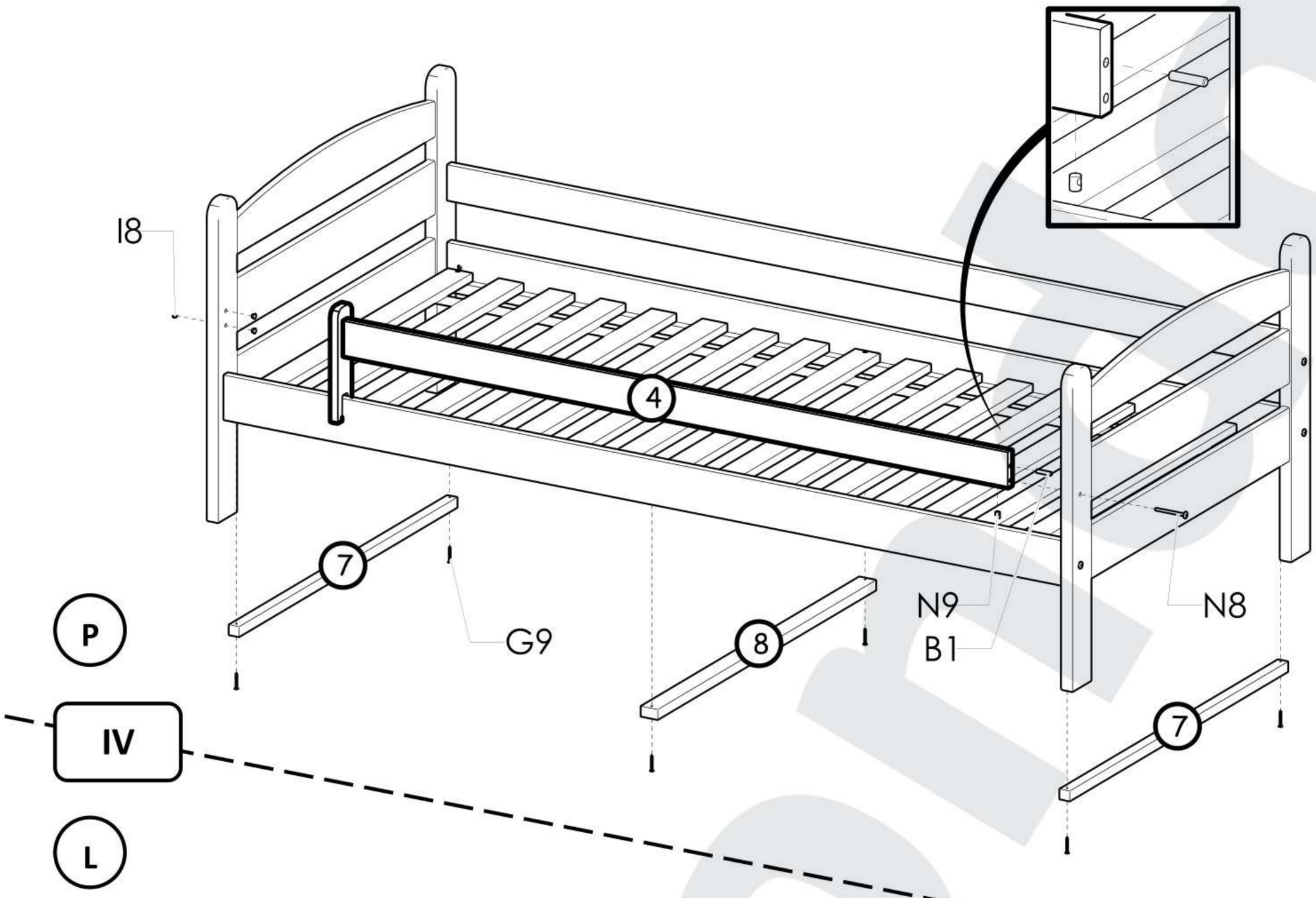
18
4
7
G9
8
N9
B1
N8
7
P
IV
L

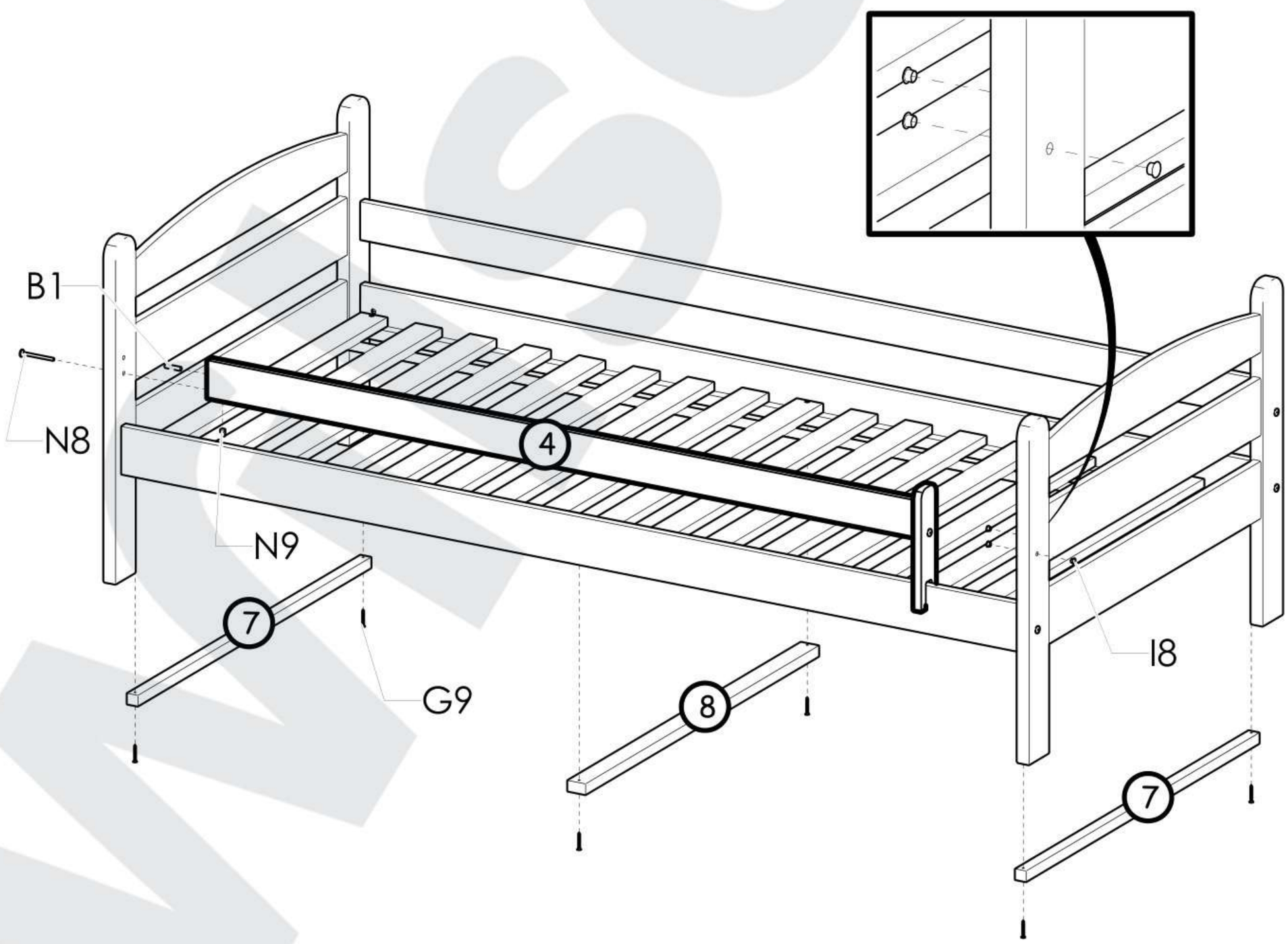
B1
N8
4
N9
7
G9
8
18
7

V

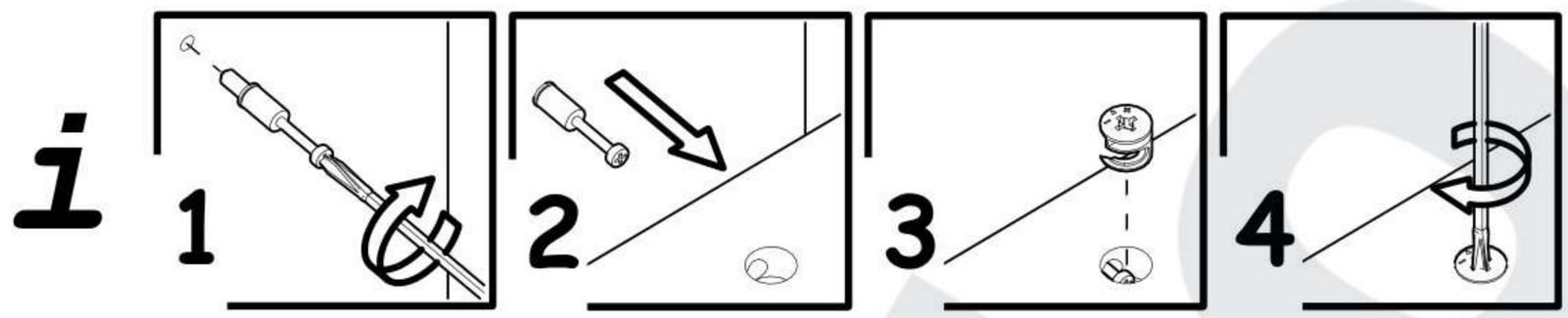

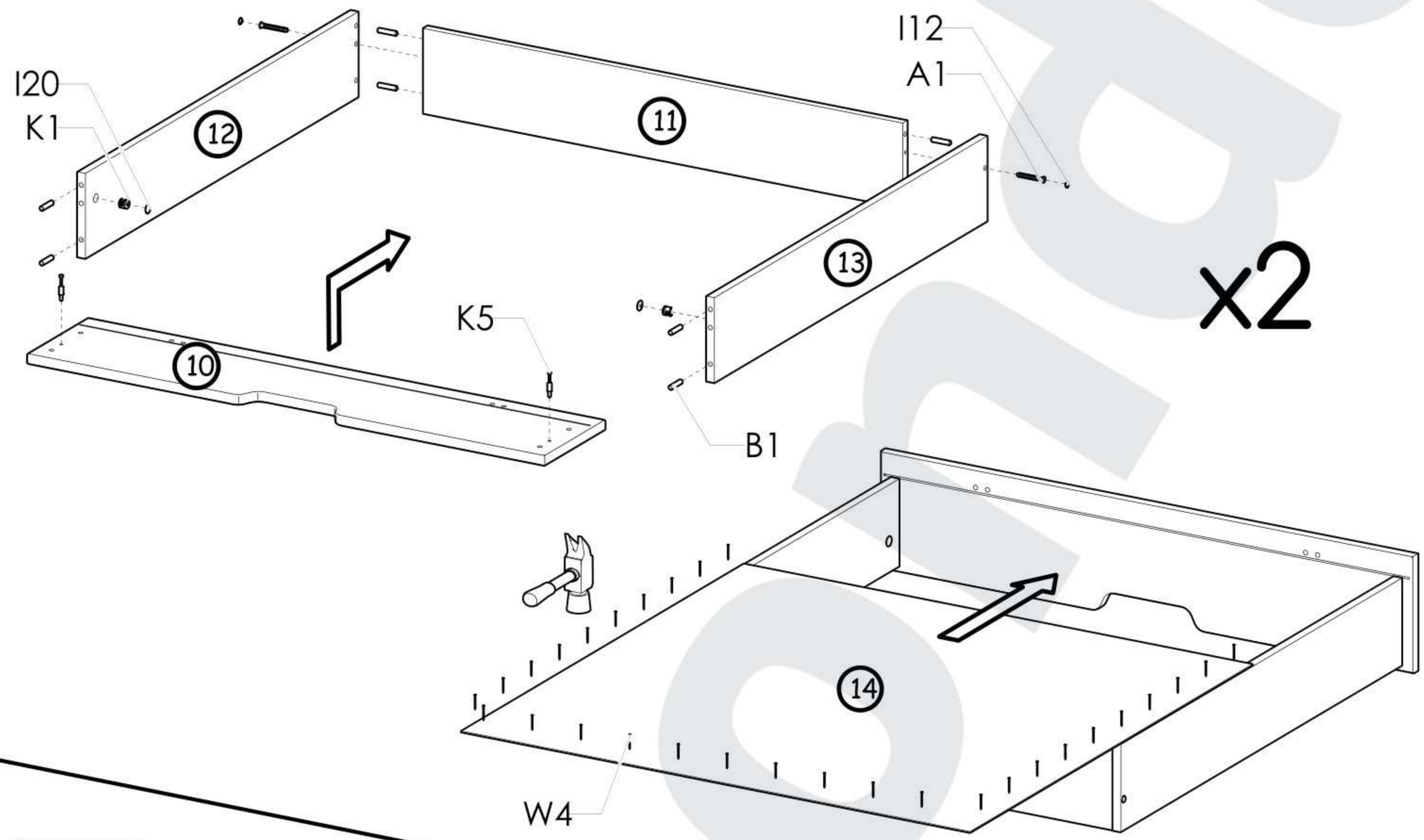

VI

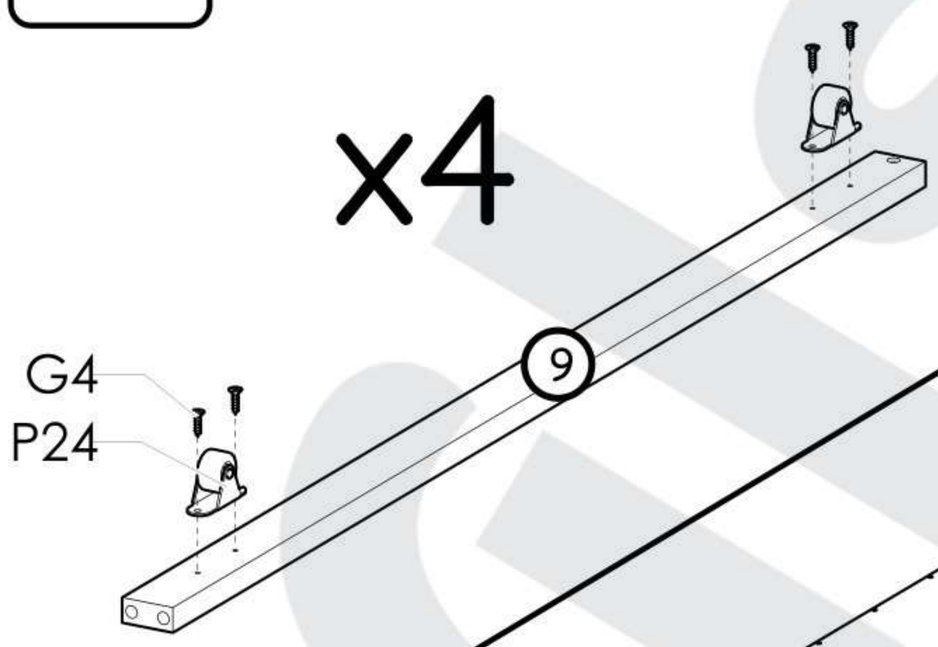

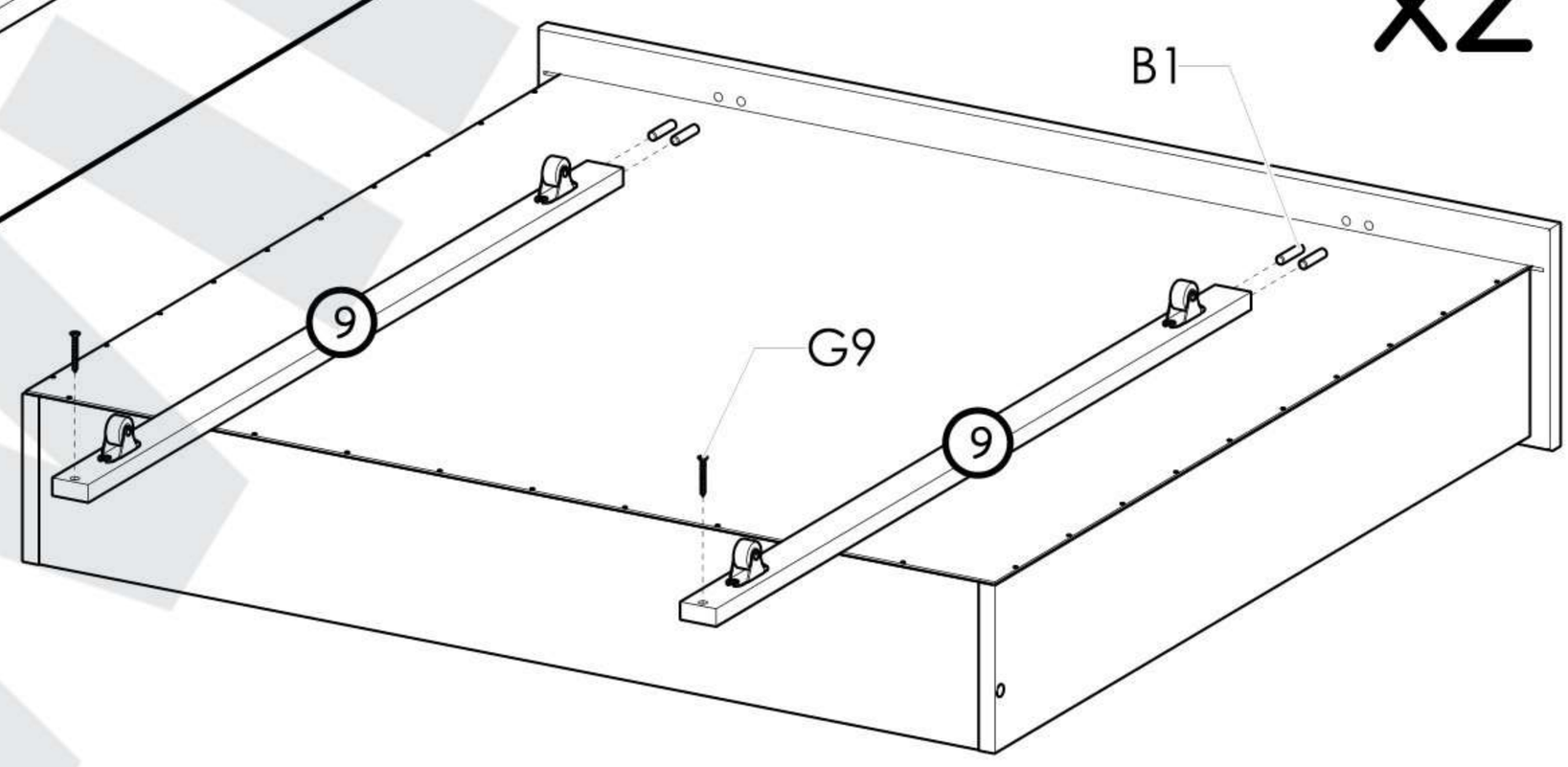

VII